THERMO GATZ

ΦΟΥΡΝΑΚΙ ΥΓΡΑΕΡΙΟΥ 2 ΕΣΤΙΩΝ

ΜΟΝΤΕΛΟ: CS-02

ΠΡΟΣΟΧΗ:

Διαβάστε προσεκτικά τις οδηγίες πριν τη χρήση.
Εξοικειωθείτε με τη συσκευή, πριν τη συνδέσετε με τη φιάλη αερίου.
Κρατήστε τις οδηγίες χρήσεως για μελλοντική χρήση.

ΜΟΝΟ ΓΙΑ ΕΞΩΤΕΡΙΚΗ ΧΡΗΣΗ

Αγαπητέ Αγοραστή,

Ευχαριστούμε για την επιλογή του φούρνου υγραερίου δύο εστιών για κάμπινγκ. Διαβάζοντας προσεκτικά τις Οδηγίες, θα μείνετε ικανοποιημένοι με τη συσκευή.

Διαβάστε αυτό το εγχειρίδιο πριν ανάψετε τη συσκευή

Αφού εγκαταστήσετε τη συσκευή, συστήνουμε να κρατήσετε το εγχειρίδιο για μελλοντική αναφορά.

ΠΡΟΣΟΧΗ: Η ΣΥΣΚΕΥΗ ΕΙΝΑΙ ΧΑΜΗΛΗΣ ΠΙΕΣΗΣ ΑΕΡΙΟΥ. Για τη λειτουργία της απαιτείται σύνδεση σε φιάλη υγραερίου με ρυθμιστή χαμηλής πίεσης (30-37 mbar). Σύνδεση χωρίς τον κατάλληλο - πιστοποιημένο ρυθμιστή ή με ρυθμιστή υψηλής πίεσης είναι επικίνδυνη για τον χρήστη και ακυρώνει την εγγύηση της συσκευής

Γενικές Προειδοποιήσεις:

1. **ΜΗΝ** αφήνετε τη συσκευή χωρίς επίβλεψη όταν βρίσκεται σε χρήση. Ο χρήστης πρέπει να βρίσκεται κοντά στη συσκευή και να έχει άμεση οπτική επαφή μαζί της καθ' όλη τη διάρκεια λειτουργίας της.
2. Έχετε πάντοτε τη συσκευή μακριά από παιδιά και ζώα.
3. Η χρήση αλκοόλ, συνταγογραφημένων ή μη συνταγογραφημένων φαρμάκων μπορεί να επηρεάσει την ικανότητα σας να συναρμολογήσετε σωστά ή να χειριστείτε με ασφάλεια αυτή τη συσκευή.
4. Μόνο για **ΕΞΩΤΕΡΙΚΗ** χρήση. **ΜΗΝ** τη χρησιμοποιείτε σε κτίρια, γκαράζ ή άλλους κλειστούς χώρους. **ΜΗΝ** τη χρησιμοποιείτε σε τροχόσπιτα ή σκάφη. **ΠΟΤΕ** μην τη χρησιμοποιείτε σαν θερμάστρα.
5. **ΜΗ** λειτουργείτε τη συσκευή κάτω από **ΟΠΟΙΑΔΗΠΟΤΕ** υπερυψωμένη κατασκευή. Διατηρείστε μια ελάχιστη απόσταση 18 cm από τα πλαϊνά, την πρόσοψη και το πίσω μέρος της συσκευής από **ΟΠΟΙΑΔΗΠΟΤΕ** κατασκευή. Έχετε την περιοχή καθαρή από οποιαδήποτε εύφλεκτο υλικό και υγρό, όπως ξύλο, ξερά φυτά και χόρτα, βούρτσες, χαρτί και ύφασμα.
6. Να τη **ΧΡΗΣΙΜΟΠΟΙΕΙΤΕ ΜΟΝΟ** πάνω σε επίπεδη, σταθερή μη εύφλεκτη επιφάνεια όπως τούβλα, τσιμέντο ή χώμα. **ΜΗΝ** τη χρησιμοποιείτε σε οποιαδήποτε επιφάνεια που μπορεί να καεί ή να λιώσει όπως ξύλο, άσφαλτο, βινύλιο ή πλαστικό.
7. Έχετε το σωλήνα παροχής αερίου μακριά από ζεστές επιφάνειες.
8. Για να αποφύγετε φωτιές από ατύχημα, πριν χρησιμοποιήσετε τη συσκευή βεβαιωθείτε ότι ο σωλήνας δεν είναι κατεστραμμένος και δεν υπάρχει κάποια διαρροή από τις ενώσεις και τους συνδέσμους, ανοίγοντας τη βαλβίδα της φιάλης. Αφήστε κλειστή τη βαλβίδα του καυστήρα και εφαρμόστε ένα σαπωνοδιάλυμα στις ενώσεις και τους συνδέσμους. Εάν ακούγεται ένα συνεχόμενο σφύριγμα, ή αν το σαπωνοδιάλυμα κάνει μπουρμπουλήθρες, υπάρχει διαρροή. Μη χρησιμοποιείτε τη συσκευή εάν υπάρχει διαρροή. Αντικαταστήστε τα χαλασμένα μέρη.
9. Εξουδετερώστε όλες τις ανοιχτές φλόγες πριν συνδέσετε τη συσκευή στην παροχή αερίου και πριν κάνετε τον έλεγχο για διαρροές.
10. Όταν μαγειρεύετε με λάδι ή λίπος, **ΠΡΕΠΕΙ** να χρησιμοποιείτε θερμόμετρο.
11. Δεν πρέπει ποτέ να αφήνετε τη θερμοκρασία του λαδιού ή του λίπους να ξεπεράσει τους **200 ºC**. Εάν η θερμοκρασία ξεπεράσει τους **200 ºC** ή αν το λάδι αρχίσει να καπνίζει, κλείστε ΑΜΕΣΑ τις εστίες.
12. Όταν μαγειρεύετε με λάδι ή λίπος, τα προϊόντα εξουδετέρωσης φωτιάς, πρέπει να είναι άμεσα προσβάσιμα. Σε περίπτωση φωτιάς λαδιού ή λίπους, **ΜΗΝ** προσπαθήσετε να την εξουδετερώσετε με νερό. Χρησιμοποιήστε έναν ξηρό χημικό πυροσβεστήρα Τύπου BC ή καλύψτε τη φωτιά με χώμα, άμμο ή σόδα φαγητού.

13. **ΠΟΤΕ** μην παραγεμίζετε το σκεύος μαγειρικής με λάδι, λίπος ή νερό. Ακολουθήστε τις οδηγίες αυτού του εγχειριδίου για να ρυθμίσετε τα κατάλληλα επίπεδα λαδιού, λίπους ή νερού.
14. Όταν τηγανίζετε με λίπος ή λάδι, όλα τα τρόφιμα **ΠΡΕΠΕΙ** να ξεπαγώνουν εντελώς και να στεγνώνονται με πετσέτα για να απομακρυνθεί το επιπλέον νερό. Εάν δεν απομακρυνθεί εντελώς το επιπλέον νερό μπορεί να προκληθεί υπερχείλιση του λαδιού ή του λίπους. Ακολουθήστε τις οδηγίες αυτού του εγχειριδίου για το τηγάνισμα.
15. Όταν τηγανίζετε, βυθίστε αργά τα τρόφιμα μέσα στο λάδι ή το λίπος. **ΜΗΝ** τα ρίχνετε μέσα.
16. **ΜΗΝ** τοποθετείτε άδεια σκεύη μαγειρικής πάνω στην εστία ενώ λειτουργεί. Έχετε μεγάλη προσοχή όταν τοποθετείτε οτιδήποτε μέσα στο σκεύος, ενώ η εστία.
17. Σε περίπτωση βροχής ενώ μαγειρεύετε με λάδι ή λίπος, **ΑΜΕΣΑ** κλείστε την(τις) εστία (-ες) και την παροχή αερίου και μετά καλύψτε το σκεύος μαγειρικής. **ΜΗΝ** προσπαθήσετε να μετακινήστε τη συσκευή ή το σκεύος.
18. Αποφύγετε πρόσκρουση ή επαφή με τη συσκευή για να αποφύγετε να χυθεί ή να πιτσιλίσει καυτό υγρό μαγειρέματος.
19. **ΜΗ** μετακινείτε τη συσκευή όταν είναι σε χρήση. Αφήστε τη να κρυώσει στους **45 ºC** πριν τη μετακινήσετε ή την αποθηκεύσετε.
20. Αυτή η συσκευή θα είναι ζεστή κατά τη χρήση καθώς και μετά. Χρησιμοποιήστε μονωμένα γάντια φούρνου για προστασία από τις ζεστές επιφάνειες ή το πιτσίλισμα υγρών μαγειρέματος.
21. Σε περίπτωση φωτιάς, καλέστε την πυροσβεστική. Μείνετε μακριά από τις φλόγες. Μην προσπαθήσετε να σβήσετε τη φωτιά από λάδι ή λίπος με νερό.
22. Χρησιμοποιήστε αξεσουάρ, όπως μαγειρικά σκεύη, που συστήνονται από τον κατασκευαστή, για να έχετε ασφαλή και κατάλληλη επίδοση του προϊόντος. Ποτέ μη χρησιμοποιείτε μαγειρικό σκεύος με μεγαλύτερη διάμετρο και χωρητικότητα από αυτή που προτείνει ο κατασκευαστής.
23. Η Μέγιστη Διάμετρος της Κατσαρόλας είναι **25 cm**, η Ελάχιστη Διάμετρος της Κατσαρόλας είναι **70 mm**.
24. **Δεν επιτρέπεται οι καταναλωτές και οι λιανοπωλητές να ρυθμίζουν, να ανοίγουν, να βγάζουν ή να αντικαθιστούν της βαλβίδες. Εάν η εργασία είναι απαραίτητη, ζητήστε βοήθεια από τεχνικό.**

ΤΕΧΝΙΚΕΣ ΑΠΑΙΤΗΣΕΙΣ ΚΑΙ ΣΤΟΙΧΕΙΑ:

- Τύπος αερίου: Αυτή η συσκευή είναι σχεδιασμένη για τύπο αερίου: G30/G31. Δείτε την ετικέτα των τεχνικών στοιχείων στη συσκευή για συγκεκριμένες πληροφορίες αερίου.
  Η ΣΥΣΚΕΥΗ ΑΠΑΙΤΕΙ ΡΥΘΜΙΣΤΗ ΠΙΕΣΗΣ ΑΕΡΙΟΥ 30-37mbar (ΧΑΜΗΛΗΣ ΠΙΕΣΗΣ).

ΠΡΟΪΟΝ	ΦΟΥΡΝΑΚΙ ΥΓΡΑΕΡΙΟΥ 2 ΕΣΤΙΩΝ
ΜΟΝΤΕΛΟ	CS-02
ΤΥΠΟΣ ΑΕΡΙΟΥ	LPG
ΒΟΥΤΑΝΙΟ	30mbar
ΠΡΟΠΑΝΙΟ	37mbar
ΙΣΧΥΣ ΕΣΤΙΩΝ	1,6 / 1,6 Kw
ΙΣΧΥΣ ΦΟΥΡΝΟΥ	1,1 Kw
ΧΡΗΣΗ ΣΕ ΕΞΩΤΕΡΙΚΟ ΧΩΡΟ	
ΔΙΑΒΑΣΤΕ ΤΙΣ ΟΔΗΓΙΕΣ ΠΡΙΝ ΤΗ ΧΡΗΣΗ	
ΑΠΟΚΛΕΙΣΤΙΚΗ ΔΙΑΘΕΣΗ: THERMOGATZ Μ. ΑΕ	
www.thermogatz.gr	
CE 2806DM0057	

ΛΙΣΤΑ ΜΕΡΩΝ:

Όταν ανοίξετε το κουτί της συσκευής, θα βρείτε τα παρακάτω σημαντικά μέρη.

- Το σώμα της — 1 τεμ.
- Τη σχάρα εστιών — 1 τεμ.
- Το ράφι του φούρνου — 2 τεμ.
- Το ταψί ψησίματος — 1 τεμ. (διαθέσιμο)

Σημείωση:

Η σχάρα ψησίματος βρίσκεται στον πάνω καυστήρα.
Το ράφι του φούρνου και ο κάτω δίσκος βρίσκονται στο φούρνο.
Τα μέρη μπορεί να διαφέρουν σε κάθε πελάτη, ελέγξτε πρώτα με τον πωλητή για να βεβαιωθείτε ότι καταλαβαίνετε τα μέρη.

Οδηγίες Συναρμολόγησης:

- Συναρμολογήστε το φούρνο σε μία επίπεδη, μη εύφλεκτη επιφάνεια.
- Ανοίξτε το καπάκι και ενώστε τα προστατευτικά του αέρα στα πλαϊνά του φούρνου όπως φαίνεται στη φωτογραφία.
- Βεβαιωθείτε ότι η σχάρα εστιών έχει τοποθετηθεί σωστά, με τις άκρες να εφαρμόζουν μέσα στις τρύπες στο πάνω μέρος του φούρνου για να μην αφήνουν το ράφι να μετακινηθεί.

Σύνδεση αερίου

Σημείωση:

1. Για τη λειτουργία της συσκευής είναι απαραίτητος ένας ρυθμιστής χαμηλής πίεσης αερίου. Χρησιμοποιήστε τον ρυθμιστή που προτείνει ο κατασκευαστής ή ο πωλητής. (δείτε το αυτοκόλλητο της συσκευής)
2. Πριν συνδέσετε το ρυθμιστή, ελέγξτε τον τύπο αερίου και την πίεση που υπάρχει πάνω στη φιάλη αερίου και βεβαιωθείτε ότι τα στοιχεία πάνω στη φιάλη και στο ρυθμιστή, συμφωνούν.
3. Είναι απαραίτητο το λάστιχο για τη σύνδεση της συσκευής με τη φιάλη αερίου και το μέγιστο μήκος του δεν πρέπει να ξεπερνά το 1.5 m.
4. Το λάστιχο σύνδεσης δεν πρέπει να δένεται και να μπερδεύεται.
5. Αλλάξτε το λάστιχο σύνδεσης όπου το απαιτούν οι εθνικοί κανονισμοί.

Σύνδεση:

1. Βεβαιωθείτε ότι οι βαλβίδες των εστιών και του φούρνου είναι στη θέση “OFF” πριν συνδέσετε τη συσκευή στη γραμμή παροχής αερίου ή προπανίου.
2. Συνδέστε την είσοδο της συσκευής με την έξοδο του ρυθμιστή αερίου. Αυτή η σύνδεση πρέπει να γίνει με κάποιο ειδικό σωλήνα για υγραέριο.
3. Βεβαιωθείτε ότι ο σωλήνας έχει τοποθετηθεί σωστά και δεν είναι τεντωμένος, δεμένος ή λυγισμένος.
4. Επίσης, βεβαιωθείτε ότι ο σωλήνας δε βρίσκεται πολύ κοντά σε πηγές θερμότητας ειδικά στο πίσω μέρος της συσκευής.
5. Συστήνεται η τοποθέτηση μεταξύ του ρυθμιστή πίεσης αερίου και της εισόδου της συσκευής, μια χειροκίνητη βαλβίδα αερίου για να ανοίγει και να κλείνει την παροχή αερίου. Αυτή η βαλβίδα θα πρέπει να βρίσκεται σε κάποιο εύκολα προσβάσιμο σημείο.

Έλεγχος διαρροής σε Βαλβίδες, Λάστιχα και Ρυθμιστή

1. Γυρίστε όλα τα κουμπιά στη θέση “OFF”.
2. Βεβαιωθείτε ότι ο ρυθμιστής είναι καλά συνδεδεμένος με τη φιάλη αερίου.
3. Ανοίξτε εντελώς τη βαλβίδα της φιάλης γυρίζοντας τη χειροκίνητη βαλβίδα. Εάν ακούσετε ένα σφύριγμα, κλείστε άμεσα το αέριο. Υπάρχει μεγάλη διαρροή στο σύνδεσμο. Διορθώστε τη πριν προχωρήσετε.
4. Τοποθετήστε σαπωνοδιάλυμα πάνω στους συνδέσμους που υποδεικνύονται παρακάτω.

5. Εάν εμφανιστούν μπουρμπουλήθρες υπάρχει διαρροή. Σε αυτή την περίπτωση κλείστε την παροχή αερίου. Εάν η διαρροή δεν μπορεί να σταματήσει μην προσπαθήσετε να την επισκευάσετε, αντικαταστήστε τη με καινούρια.
6. Μετά από την εκτέλεση ελέγχου διαρροής αερίου, κλείνετε πάντοτε την παροχή αερίου από τη φιάλη, γυρίζοντας τη χειροκίνητη βαλβίδα.
7. Πριν από κάθε χρήση ελέγξτε αν είναι φθαρμένο ή κομμένο το λάστιχο. Αντικαταστήστε το σύστημα του κατεστραμμένου λάστιχου πριν χρησιμοποιήσετε τη συσκευή. Χρησιμοποιήστε μόνο τη βαλβίδα/ λάστιχο/ ρυθμιστή που υποδεικνύει ο κατασκευαστής ή ο πωλητής.

ΠΡΟΕΙΔΟΠΟΙΗΣΗ:

- Μη χρησιμοποιήσετε τη συσκευή πριν την ελέγξετε για διαρροές.
- Εάν δε μπορείτε να σταματήσετε τη διαρροή, κλείστε άμεσα τη βαλβίδα της φιάλης αερίου και καλέστε τον προμηθευτή αερίου ή την Πυροσβεστική.

Οδηγίες ανάμματος των εστιών

Μην γέρνετε πάνω στο φούρνο ενώ ανάβετε τις εστίες.

1. Απομακρύνετε όλες τις συσκευές από την εστία για να δημιουργηθεί ροή καθαρού αέρα.
2. Ανοίξτε το καπάκι. Ποτέ μην προσπαθείτε να ανάψετε την εστία με το καπάκι κλειστό.
3. Ανοίξτε εντελώς τη φιάλη αερίου.

4. Γυρίστε αργά τη βαλβίδα ελέγχου στη θέση HIGH. Η κουζίνα θα ανάψει. Ρυθμίστε τους διακόπτες στην επιθυμητή θερμοκρασία.
5. Εάν δε γίνει η ανάφλεξη μέσα σε 5 δευτερόλεπτα, κλείστε τους διακόπτες της εστίας, περιμένετε 5 λεπτά και επαναλάβετε τη διαδικασία ανάμματος. Εάν ο ενσωματωμένος αναπτήρας δεν ανάβει ακολουθήστε τις οδηγίες για άναμμα με σπίρτο.

Οδηγίες ανάμματος του Φούρνου

Μην γέρνετε πάνω στο φούρνο ενώ ανάβετε τις εστίες.

1. Απομακρύνετε όλες τις συσκευές από το φούρνο για να δημιουργηθεί ροή καθαρού αέρα.
2. Ανοίξτε την πόρτα του φούρνου. Ποτέ μην προσπαθείτε να ανάψετε το φούρνο με την πόρτα κλειστή.
3. Απομακρύνετε τον κάτω δίσκο του φούρνου για να εμφανιστεί ο καυστήρας.
4. Σπρώξτε το χερούλι της βαλβίδας αερίου προς τα μέσα και γυρίστε το αργά προς τη θέση HIGH. Ο καυστήρας του φούρνου θα ανάψει. (εάν ανάβετε με σπίρτο, ανάψτε το σπίρτο και τοποθετήστε το πάνω στον καυστήρα. Γυρίστε αργά τη βαλβίδα. Μη στέκεστε με το κεφάλι ή τα χέρια πάνω από τον καυστήρα.)
5. Κρατήστε το διακόπτη του φούρνου πατημένο για 10 δευτερόλεπτα.
6. Εάν ο καυστήρας δεν παραμείνει αναμμένος, επαναλάβετε τη διαδικασία.
7. Επανατοποθετήστε τον κάτω δίσκο του φούρνου πάνω στον καυστήρα.
8. Ρυθμίστε τους διακόπτες στην επιθυμητή θερμοκρασία.
9. Εάν δε γίνει η ανάφλεξη μέσα σε 5 δευτερόλεπτα, κλείστε τους διακόπτες του καυστήρα, περιμένετε 5 λεπτά και επαναλάβετε τη διαδικασία ανάμματος. Εάν ο ενσωματωμένος αναπτήρας δεν ανάβει ακολουθήστε τις οδηγίες για άναμμα με σπίρτο.

Έλεγχος της φλόγας του καυστήρα

Άναμμα του καυστήρα: γυρίστε τα κουμπιά από τη θέση HIGH στη θέση LOW. Όταν βρίσκεται στη θέση LOW θα πρέπει η φλόγα να είναι μικρότερη από όταν βρίσκεται στη θέση HIGH. Ελέγχετε πάντοτε τη φλόγα πριν από κάθε χρήση. Η σωστή φλόγα θα πρέπει να είναι μπλε με μια ελάχιστη κίτρινη άκρη. Μεγαλύτερη κίτρινη άκρη είναι αποδεκτή εφόσον δεν εμφανίζονται κατάλοιπα άνθρακα ή αιθάλης.

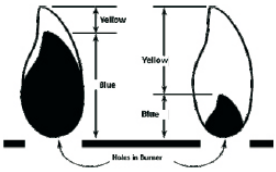

ΛΕΙΤΟΥΡΓΙΑ:

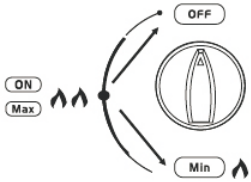

- Αφού έχετε ανάψει τις εστίες και/ή το φούρνο, μπορείτε να ρυθμίσετε το κουμπί ελέγχου, όπως δείχνει το σχέδιο, στη θερμοκρασία που επιθυμείτε.
- Μην τοποθετείτε αντικείμενα πάνω στη γυάλινη πόρτα, όπως δείχνει η εικόνα.
- Μην τοποθετείτε βάρος άνω των 4,5 kg πάνω στα ράφια του φούρνου.
- Δίνετε προσοχή στην υψηλή θερμοκρασία, όταν η θερμοκρασία του εξωτερικού σώματος ανεβαίνει πάνω από 50 ºC.
- Κλείστε την παροχή αερίου από τη φιάλη αερίου μετά τη χρήση.
- Οποιαδήποτε τροποποίηση της συσκευής μπορεί να είναι επικίνδυνη.
- Μη μετακινείτε τη συσκευή ενώ λειτουργεί.
- Κρατήστε παιδιά και ζώα πάντα μακριά από τη συσκευή.
- Αυτή η συσκευή θα είναι ζεστή κατά τη χρήση καθώς και μετά. Χρησιμοποιήστε μονωμένα γάντια φούρνου για προστασία από τις ζεστές επιφάνειες ή το πιτσίλισμα υγρών μαγειρέματος.

Αποσύνδεση της φιάλης αερίου

- Γυρίστε στο OFF όλα τα κουμπιά ελέγχου και τη φιάλη αερίου.
- Αποσυνδέστε το λάστιχο από τη συσκευή γυρίζοντας το παξιμάδι αριστερόστροφα και αποσυνδέστε το ρυθμιστή από τη φιάλη αερίου με τον τρόπο που ορίζει ο κατασκευαστής της.
- Μην αποθηκεύετε το αέριο σε σημεία όπου παίζουν παιδιά.
- Αλλάζετε τη φιάλη αερίου μακριά από οποιαδήποτε φλόγα.

Μετακίνηση και αποθήκευση

ΠΡΟΣΟΧΗ: Δεν είναι παιχνίδι για παιδιά

- Αφού σβήσουν όλες οι φλόγες, περιμένετε πάνω από 10 λεπτά για να κρυώσει η συσκευή, πριν τη μετακινήσετε.
- Όταν δε χρησιμοποιείτε τη συσκευή, τοποθετήστε τη στο κουτί της ή στην τσάντα και μπορείτε να την αποθηκεύσετε μέσα στο σπίτι.

ΠΡΟΣΟΧΗ:
Αποθηκεύστε τη συσκευή σε ένα επίπεδο, σταθερό σημείο, μακριά από παιδιά.

Καθαρισμός και συντήρηση

ΠΡΟΣΟΧΗ:

- Κάθε καθαρισμός και συντήρηση πρέπει να γίνεται μόνο αφού η συσκευή έχει κρυώσει και η παροχή καυσίμου έχει κλείσει. ΜΗΝ καθαρίζετε κανένα μέρος σε αυτό-καθαριζόμενο φούρνο. Η υπερβολική θερμότητα θα καταστρέψει το φινίρισμα.

- Η σωστή φροντίδα και συντήρηση θα βοηθήσουν στη σωστή και μακροπρόθεσμη λειτουργία της συσκευής σας. Καθαρίστε τη τακτικά όπως ορίζεται από τη συχνότητα λειτουργίας.
- Σημείωση: Καθαρίστε ολόκληρη τη συσκευή κάθε χρόνο και σφίξτε όλα τα μέρη σε τακτά χρονικά διαστήματα (1-2 φορές το χρόνο ή περισσότερες αναλόγως τη χρήση).
- Ο καθαρισμός πρέπει να γίνεται σε μέρη όπου τα απορρυπαντικά δε θα βλάψουν το περιβάλλον.

Προτεινόμενα υλικά καθαρισμού

- Ήπιο υγρό απορρυπαντικό πιάτων.
- Βούρτσα συρματένια
- Νάιλον σφουγγάρι
- Ζεστό νερό
- Συνδετήρας
- Μαλακή ορειχάλκινη βούρτσα με σκληρή τρίχα

Καθαρισμός μερών:

- Οι εστίες θα πρέπει να καθαριστούν με σύρμα. Για να καθαρίσετε την επιφάνεια της, μπορείτε να χρησιμοποιήσετε ζεστό σαπουνόνερο και μια βούρτσα με σκληρή τρίχα. Καθαρίστε τις φραγμένες τρύπες των εξόδων του αερίου με έναν ανοιγμένο συνδετήρα χαρτιών. Αντικαταστήστε τους διαβρωμένους ή κατεστραμμένους καυστήρες οι οποίοι θα βγάλουν υπερβολικό αέριο.
- ΕΠΙΦΑΝΕΙΕΣ ΜΑΓΕΙΡΕΜΑΤΟΣ, ΤΑΨΙΑ ΚΑΙ ΚΑΤΣΑΡΟΛΕΣ: Καθαρίστε την επιφάνεια μαγειρέματος με σαπουνόνερο και ένα νάιλον σφουγγάρι.
- Αφού η συσκευή κρυώσει, σκουπίστε τα σημεία όπου η βαφή και το φινίρισμα έχουν καεί, για να περιορίσετε τη διάβρωση.

Ειδική λειτουργία
Χρήση Θερμόμετρου
Πριν να ανάψετε τη συσκευή, τοποθετήστε ένα θερμόμετρο με κλιπ έτσι ώστε τουλάχιστον 1.2 cm της άκρης του να βυθιστεί στο λάδι. Μετακινήστε το θερμόμετρο όπως χρειάζεται για το μαγείρεμα. Συνεχίστε τη χρήση του θερμόμετρου μέχρι να κλείσετε τον καυστήρα.

ΠΡΟΣΟΧΗ:

Αυτή η συσκευή δεν προορίζεται για τηγάνισμα πουλερικών.

Εάν τηγανίζετε:

- Ακολουθήστε τις οδηγίες που παρέχονται από τον κατασκευαστή.
- Όταν μαγειρεύετε με λάδι ή λίπος, ΠΡΕΠΕΙ να χρησιμοποιείτε θερμόμετρο. Εισαγωγή νερού από οποιαδήποτε πηγή μέσα στο μαγειρικό λάδι ή λίπος μπορεί να προκαλέσει υπερχείλιση και σοβαρά καψίματα από το πιτσίλισμα ζεστού λαδιού και νερού. Όταν τηγανίζετε με λίπος ή λάδι, όλα τα τρόφιμα ΠΡΕΠΕΙ να ξεπαγώνουν εντελώς και να στεγνώνονται με πετσέτα για να απομακρυνθεί το επιπλέον νερό πριν τα βυθίσετε στο τηγάνι.
- Βεβαιωθείτε ότι το θερμόμετρο λειτουργεί σωστά. Για να το ελέγξετε, εισάγετε το σε μια κατσαρόλα με βραστό νερό και ελέγξτε αν καταγράφει 100 ºC +10ºC. Εάν δε λειτουργεί

σωστά, ζητήστε ένα νέο θερμόμετρο που να το προσδιορίζει ο κατασκευαστής, πριν λειτουργήσετε τη συσκευή.

- Μην παραγεμίζετε τα σκεύη με μαγειρικό υγρό. Ποτέ μη γεμίζετε το τηγάνι πάνω από το μισό του με μαγειρικό υγρό ή πάνω από τη γραμμή μέγιστου γεμίσματος (ένα μόνιμο σημάδι πάνω στο τηγάνι).
  Εάν χυθεί μαγειρικό υγρό και αναφλεχθεί, μην προσπαθήσετε να το εξουδετερώσετε με νερό. Κλείστε άμεσα την παροχή αερίου από τη φιάλη αερίου και:

  - Εξουδετερώστε τις φλόγες χρησιμοποιώντας έναν πυροσβεστήρα τύπου BC όπως συστήνεται από τον κατασκευαστή του τηγανιού ή
  - Καλύψτε τις φλόγες με χώμα ή άμμο
  - Σε περίπτωση πυρκαγιάς, καλέστε την Πυροσβεστική.
  - Για να αποφύγετε καψίματα από τη φλόγα του καυστήρα ή από ζεστό μαγειρικό υγρό, κλείστε τον καυστήρα πριν βάλετε ή βγάλετε κάτι από το τηγάνι.
  - Βγάζετε προσεκτικά κάτι από το τηγάνι, για να αποφύγετε κάψιμο από στάξιμο ζεστών μαγειρικών υγρών.

Επισκευή

Επιστρέψτε τη συσκευή στον πωλητή ή καλέστε κάποιο εξουσιοδοτημένο τεχνικό για επισκευή και ανταλλακτικά. Μην την επισκευάζετε μόνοι σας.

Περιορισμένη Εγγύηση

Ο κατασκευαστής εγγυάται για 1 χρόνο από την ημέρα της αγοράς ότι τα μέρη της συσκευής (εκτός τη βαφή και το φινίρισμα) δε θα έχουν κατασκευαστικά προβλήματα. Όλα τα αξεσουάρ (μαζί με τη σόμπα ή αγορασμένη χωριστά) έχουν εγγύηση για 90 ημέρες από την αγορά τους. Μέσα σε αυτές τις περιόδους ο κατασκευαστής θα αντικαταστήσει ή θα επισκευάσει τα ελαττωματικά μέρη.
Η βαφή και το φινίρισμα του προϊόντος δεν εγγυώνται. Η εξωτερική βαφή του προϊόντος θα φθαρεί με το πέρασμα του χρόνου. Όταν χρειαστεί βάψτε το εξωτερικό με μαύρο σπρέι υψηλής θερμοκρασίας. Μη βάφετε τις εσωτερικές επιφάνειες.
Καθαρίστε τη συσκευή μετά από κάθε χρήση για να διατηρήσετε το φινίρισμα και να επιμηκύνετε τη διάρκεια ζωής του προϊόντος. Σκουπίζετε όλες τις στάχτες και τα λίπη. Διατηρείτε τα μεταλλικά προϊόντα μακριά από υγρασία, άλατα, οξέα και μεγάλες διακυμάνσεις στη θερμοκρασία.
Η εγγύηση δεν καλύπτει τη φυσιολογική φθορά των μερών ή βλάβες που προκαλούνται από λάθος χρήση, βία, υπερθέρμανση και μετατροπές. Επισκευές και μετατροπές που γίνονται από οποιονδήποτε άλλο από τον πωλητή ή άτομο εξουσιοδοτημένο από τον πωλητή ή τον κατασκευαστή, δεν καλύπτονται από την εγγύηση. Ο κατασκευαστής δεν είναι υπεύθυνος για οποιαδήποτε απώλεια λόγω αμελούς λειτουργίας. Επιπλέον, αυτή η εγγύηση δε καλύπτει βλάβες που προκαλούνται από φυσικές καταστροφές, όπως σεισμοί, τυφώνες, ανεμοστρόβιλους, πλημμύρες, αστραπές, φωτιές κ.λπ.
Με τη λήξη αυτής της εγγύησης θα λήξει και η οποιαδήποτε υπευθυνότητα. Καμιά άλλη εγγύηση δεν αναφέρεται ή υπονοείται.
Κρατήστε όλες τις πρωτότυπες αποδείξεις αγοράς. Η απόδειξη της αγοράς είναι απαραίτητη για να λάβετε τις υπηρεσίες της εγγύηση. Πρέπει να ληφθεί γραπτή έγκριση και ένας αριθμός επιστροφής για να γίνουν αποδεκτά για επισκευή ή αντικατάσταση. Αποστολές με χρέωση παραλήπτη ή αποστολές χωρίς αριθμό εξουσιοδότησης επιστροφής δε θα γίνονται δεκτές.

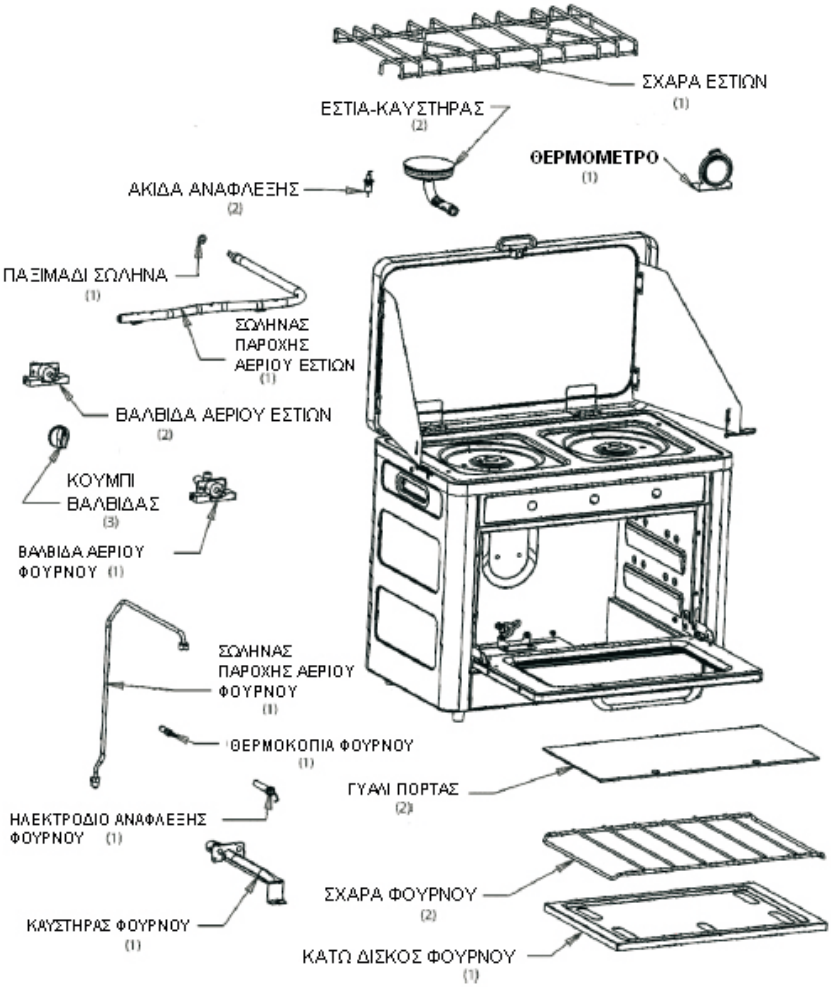
ΣΧΑΡΑ ΕΣΤΙΩΝ
(1)
ΕΣΤΙΑ-ΚΑΥΣΤΗΡΑΣ
(2)
ΘΕΡΜΟΜΕΤΡΟ
(1)
ΑΚΙΔΑ ΑΝΑΦΛΕΞΗΣ
(2)
ΠΑΞΙΜΑΔΙ ΣΩΛΗΝΑ
(1)
ΣΩΛΗΝΑΣ
ΠΑΡΟΧΗΣ
ΑΕΡΙΟΥ ΕΣΤΙΩΝ
(1)
ΒΑΛΒΙΔΑ ΑΕΡΙΟΥ ΕΣΤΙΩΝ
(2)
ΚΟΥΜΠΙ
ΒΑΛΒΙΔΑΣ
(3)
ΒΑΛΒΙΔΑ ΑΕΡΙΟΥ
ΦΟΥΡΝΟΥ (1)
ΣΩΛΗΝΑΣ
ΠΑΡΟΧΗΣ ΑΕΡΙΟΥ
ΦΟΥΡΝΟΥ
(1)
ΘΕΡΜΟΚΟΠΙΑ ΦΟΥΡΝΟΥ
(1)
ΓΥΑΛΙ ΠΟΡΤΑΣ
(2)
ΗΛΕΚΤΡΟΔΙΟ ΑΝΑΦΛΕΞΗΣ
ΦΟΥΡΝΟΥ (1)
ΣΧΑΡΑ ΦΟΥΡΝΟΥ
(2)
ΚΑΥΣΤΗΡΑΣ ΦΟΥΡΝΟΥ
(1)
ΚΑΤΩ ΔΙΣΚΟΣ ΦΟΥΡΝΟΥ
(1)

THERMO
GATZ

ΕΙΣΑΓΩΓΕΑΣ:
THERMOGATZ Μ. ΑΕ
ΘΕΣΣΑΛΟΝΙΚΗ
ΤΗΛ: 2310 698448
www.thermogatz.gr

OUTDOOR GAS OVEN WITH TWO STOVES

Model No.: CS-02
USER MANUAL (EN)

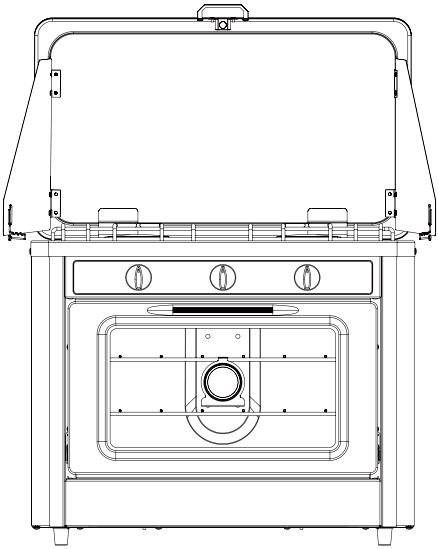

WARNING: the device requires a low pressure (30-37mbar) regulator for the gas supply connection

Important:

Read these instructions carefully before use.
Familiarise yourself with the appliance before connecting it to the gas container.
Keep the Instruction manual for future reference.

FOR OUTDOOR USE ONLY

Dear Buyer,

We thank you for your choice of our camp stove/oven. By reading the Instructions carefully, you will be satisfied with the stove/oven.

Please read this manual before you light your appliance

Once you have installed your appliance, we recommend you to retain this manual for future reference.

General Cautions:

1. **DO NOT** leave this appliance unattended while in use. The user must remain in the immediate area of the product and have a clear view of the product at all times during operation.
2. Keep children and pets away from burner at all times.
3. The use of alcohol, prescription or non-prescription drugs may impair your ability to properly assemble of safely operate this appliance.
4. For **OUTDOOR** use only. **DO NOT** use in a building, garage or any other enclosed area. **DO NOT** use in or on recreational vehicles or boats. **NEVER** use this appliance as a heater
5. **DO NOT** operate appliance under **ANY** overhead construction. Keep a minimum cleance of 18cm from sides, front and back of appliance to **ANY**construction. Keep the area clear of all combustible material and flammable liquids, including wood, dry plants and grass, brush, paper, and canvas.
6. **USE ONLY** on a level, stable non-combustible surface like brickes, concrete or dirt. **DO NOT** use this appliance on any surface that will burn or melt like wood, asphalt, vinyl, or plastic.
7. Keep the fuel supply hose away from any heated surfaces.
8. To prevent accidental fires, before using the appliance ensure that the hose is not damaged and all joints and connections are not leaking by turning on the cylinder valve. Leave the burner valve closed, and apply a soapy solution to the joints and connections. If a continuous hissing sound is heard, or if the soapy solution bubbles, there is a leak. Do not use the appliance if there is a leak. Replace the faulty parts.
9. Extinguish all open flames before connecting the gas supply to the appliance and before checking for leaks.
10. When cooking with oil or grease, a thermometer **MUST** be used.
11. Never all oil or grease temperature to get hotter than **200℃** . If the temperature exceeds **200℃**or if oil begins to smoke, **IMMEDIATELY** turn burners off.
12. When cooking with oil or grease, fire extinguishing materials shall be readily accessible. In the event of an oil or grease fire **DO NOT** attempt to extinguish with water. Use a Type BC dry chemical fire

extinguisher or smother fire with dirt, sand or baking soda.

13. **NEVER** overfill the cooking pot with oil, grease or water. Follow instructions in this manual for establishing proper oil, grease or water levels.

14. When frying with oil grease, all food products **MUST** be completely thawed and towel dried to remove excess water. Failure to complete thaw and dry food may cause oil or greacy to overflow. Follow instructions in this manual for frying foods.

15. When frying, slowly submerse food products into the oil or grease. **DO NOT** drop.

16. **DO NOT** place an empty cooking vessel on burner while in operation. Use caution when placing anything in the cooking vessel while burner is in operation.

17. In the event of rain while cooking with oil or grease, **IMMEDIATELY** turn off burner(s) and gas supply, then cover cooking vessel. **DO NOT** attempt to move the appliance or the cooking vessel.

18. Avoid bumping or impact with the appliance to prevent spillage or splashing of hot cooking liquid.

19. **DO NOT** move the appliance when in use. Allow until to cool to **45 ℃** before moving or storing.

20. This appliance will be hot during and after use. Use insulated oven mitts or gloves for protection from hot surfaces or splatter from cooki ng liquids.

21. In case there is a fire, call the local fire department. Stay clear from flames. Do not attempt to extinguish an oil or grease fire with water.

22. Use only accessories, such as cooking vessels recommended by the seller, to allow safe and proper performance of the product. Never use a cooking vessel larger than the capacity an diamete recommended by the seller.

23. The Max Pot Diameter is **25cm,** the Min Pot Diameter is **70mm.**

24. The consumers and retails are not allowed to adjust, release, remove or replace the valves, ask for help from techniciant if this job is necessary.

TECHNICAL REQUEST & DATA:

- Type of gas: this appliance is designed for gas type: G30/G31, look at the technical data label on the stove for specific gas information.

Product name: CAMP STOVE

Model No.: CS-02

CE 2806DM0057

Country of destination	Category/ies	Gas Type	Supply pressure (mbar)
BE,FR,GB,GR, IE,IT,PT, ES,CH	I3+	G30/G31	28-30/37
CY,CZ,DK,EE FL,LV,LT MT,NL,NO,SK,SI,SE	I3B/P	G30/G31	30

Specification:

	Injector Size (mm)	Heat Input (kW)		Gas Consumption (g/h)	
Burner	0.60	1.6/each	Total 4.3kW	312g/h for G30	300g/h for G31
Oven	0.55	1.1			

Production date:

WARNING: This device requires a low pressure regulator (30-37 mbar) for the gas supply connection.

PARTS LIST:

When you open the box of camp stove, you may find two important parts:

- The camp stove body 1pc
- The wire pan-grate 1pc
- The oven rack 2pcs
- The baking pan 1pc (available)

Notice:

1. The wire pan-grate is on the top burner;
2. The oven rack and tray is in the oven;
3. The parts maybe different for different clients, check with the seller first to make sure that you understand the parts clearly.

Setup Instructions:

- Setup the oven on a level, non-combustible surface.
- Open the lid and attach the windsreens to the side of the oven as shown.

- Make sure the pot grate is installed properly with the wire ends fitting into the holes on the top of the oven to present the rack from moving (see picture)

Connect the gas to camp stove

Notice:

1. A low gas pressure regulator is request for operation, use the regulator recommended by manufacturer or seller
2. Before you assemble the regulator, please check the gas type and pressure shown on the gas cylinder, and make sure the information on the regulator and cylinder match
3. The hose connecting the appliance and gas cylinder is required, and the max. length should not exceed 1.5m
4. The connecting hose could not be twisted & knoted .
5. Change the connecting hose when the national conditions require.

Connect:

1. Be sure that the burner & oven valves are in the “OFF” position before you connect the stove to a gas or propane supply line.
2. Connect the inlet of the stove with the outlet of the gas regulator. This connecton must be made with a specialised hose for LP gas.
3. Be sure that the hose is placed correctly and is not being stretched, tied, or bent.
4. Also be sure that the hose is not too close to heat sources, especially with the back of the camp stove.
5. It is recommended that a manual gas valve is placed between the gas pressure regulator and the inlet of the stove to open or shut off the gas supply. This valve must be in an easily accessible location.

Lighting Oven Instruction:

Do not lean over the Oven while lighting:

1. Remove all appliances from the oven to create a free flow of air.
2. Open Oven Door. Do not attempt to light the oven with the door closed.
3. Remove the bottom oven tray to reveal the burner.
4. Push the gas valve handle in and turn slowly to the high position. The oven Burner will ignite. (If lighting with a match, light match and place it over the burner. Slowly turn on the valve, Do not stand with head or arms over the burner.)
5. Keep handle depressed for 10 seconds.
6. If the burner does not stay lit repeat the process.
7. Re-install the bottom oven tray over the burner
8. Adjust the controls to the desired position
9. If ignition does not occur in 5 seconds, turn the burner control(s) off, wait 5 minutes, and repeat the lighting procedure. If built-in ignitor will not light follow instructions for lighting with a match.

Burner Flame Check

Light burner; rotate knob(s) from HIGH to LOW. You should see a small flame in LOW position than seen on HIGH. Always check flame prior to each use. A good flame should be blue with minimal yellow tip. Some yellow tips on flames are acceptable as long as no carbon or soot deposits appear.

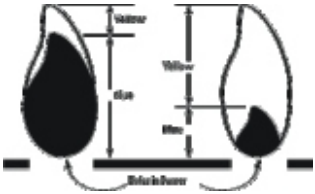

OPERATION:

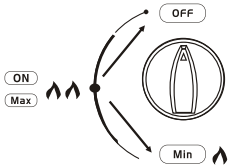

- After you have ignited the gas stove and/or oven, you can adjust the control knob, which as the drawing shows,for your ideal flame and temperature you want.
- Do not put any items on the glass door as the picture shown.
- Do not exceed 4.5kg on the oven shelves
- Pay attention to the high temperature when temeprature raise of outer body over 50℃
- Turn off the gas supply at the gas container after use, any modification of the appliance may be dangerous

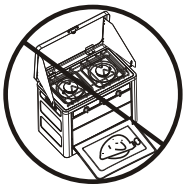

Leak Testing Valves, Hoses and Regulator

1. Turn all control knob(s) to “OFF”
2. Be sure regulator is tighly connected to gas tank.
3. Completely open tank valve by turning manual valve. If you hear a rushing sound, turn gas off immediately. There is a major leak at the connection. Correct before proceeding.
4. Brush soapy solution onto indicated connections showen below.

5. If growing bubbles appear, there is a leak. Turn off the gas supply in event of gas leak. If leaks cannot be stopped, do not try to repair. Replace a new one.
6. Always close tank valve after performing tank leak test by turning manual valve.
7. Before each use, check to see if hoses are cut or worn. Replace damaged hose assembly before using appliance. Use only valve/ hose/regulator specified by manufacturer or seller.

WARNING:

- Do not use appliance until leak checked.
- If you cannot stop a gas leak, immediately close gas tank valve and call gas supplier or your fire department.

Lighting stove instruction:

Do not lean over the oven while lighting.

1. Remove all appliances from the burner to create a free flow or air.
2. Open lid. Do not attempt to light the stove with lid closed.
3. Fully open LP bottle valve is using a bulk tank
4. Turn control valve slowly to the High position. Cooker will ignite. Adjust controls to desired temperature.
5. If ignition does not occur in 5 seconds, turn the burner contro(s) off, wait 5 minutes, and repeat lighting procedure. If built-in ignitor will not light follow instructions for lighting with a match.

- Do not move the appliance during operation
- Keep children and pets away from burner at all times.
- This appliance will be hot during and after use. Use insulated oven mitts or gloves for protection from hot surfaces or splatter from cooki ng liquids.

Disconnect gas tank

- Turn OFF all control knob(s) and gas tank valve.
- Disconnect the hose from camp stove by turning coupling nut counterclockwise, disconnect the regulator from the gas tank as tank manufacturer specified.
- Do not store gas tank in an area where children play
- Stay far away from flame when you change a new tank.

Move and store the camp stove

⚠ WARNING: It is not a toy for children.

- Before you move the product,wait more than 10 minutes after you extinguished all flames, and the product is cool down.
- Put the product into carton or handle bag when you do not use it,and the product can be stored in house.

ATTENTION:
Store the product on a level, stable place where out of reach of children.

Clen and maintain the camp stove

⚠ WARNING:

- All cleaning and maintenance should only be done when the appliance is cool and with the fuel supply turned off . DO NOT clean any part in a self-cleaning oven. The extreme heat will damage the finish
- Correct care and maintenance will keep your appliance operating smoothly. Clean regularly as determined by the amount of use.
- Note: Clean the entire appliance each year and tighen all hardware on a regular basis (1-2 times a year or more depending on usage).
- Clean should be done where detergents will not harm patio, lawn, or the like.

Suggested Cleaning Materials

- Mild dish washing liquid detergent
- Wire brush
- Bylon cleaning pad
- Hot water
- Paper clip
- Soft brass bristled brush

Component cleaning:

- Burner should be wired clean. Hot soapy water and a soft bristle brush can be used to clean the burner surface. Clean clogged gas port holes with an open paper clip. Replace corroded or damaged burners that would emit excess gas
- COOKING SURFACES, POTS AND PANS: Clean the cooking surface with soapy water and a nylon cleaning pad
- After appliance has cooled, wipe areas where paint and fihish have burned off to minimize rusting.

Special operation

Using a thermometer

Prior to lighting, position thermometer clip so that at least 1.2cm of thermometer tip is submerged in oil. Reposition thermometer as necessary to cook. Continue to use thermometer until burner is turned off

⚠ WARNING

This appliance is not intended for use as a poultry fryer

If Frying:

- Follow instructions provided by the appliance manufacturer.
- When cooking with oil or grease, a thermometer must be used. Instruction of water from any source into the cooking oil or grease may cause overflow and severe burns from hot oil and water splatter. When frying with oil and grease, all food products MUST be completely thawed and towel dried to remove water before being immersed in the fryer.
- Be sure thermometer is in good working condition. To check the thermometer, insert it into a pot of boiling water and ensuring that it registers approximately 100℃+10℃.If it does not function properly, obtain a replacement thermometer specifed by the manufacturer before using the appliance.
- Do not over fill the pot with cooking liquid. Never fill appliance more than half full of cooking liquid or past the maximum fill line (a permanent marking on the fryer)

  If cooking liquid has spilled and ignited, do not attempt to extinguish with water. Immediately turn gas supply OFF at the supply cylinder and:

- Extinguish flames using a BC type fire extinguisher as recommended by the fryer manufacturer: or
- Smother flames with dirt or sand
- In case there is a fire, call the local fire department.
- To avoid accidental burns from burner flame or hot cooking liquid, turn the the burner off before inserting or removing food from the fryer.
- When removing food from the fryer, be sure to avoid burns from hot cooking liquid drippings.

Repair

Please return the appliance to seller or call the qualified person for repair and spare parts. Do not repair it by yourself

Limited warranty

The manufacturer warrants stove components (ecept paint and finish) to be free from defect in materials and workmanship for 1 year from the date of purchase. All accessories (included with stove or purchase seperately) are warranted from defect in materials and workmanship for 90 days from the original purchase date. Within these periods the manufacturer will replace or repair defective parts.

Product paint and finish in not warranted. The exterior finish of the product will wear down over time. Touch up the exterior with black, high temperature spray paint as needed. Do not pain the inside surfaces.

Clean the unit after each ues to maintain the finish and prolong the life of your product. Wipe away all grease and ashes. Keep metal products free of moisture, salts, acids and harsh fluctuations in temperatures.

Warranty does not cover normal wear of parts or damage caused by misuse, abuse, verheating and alteration. Repairs or alterations made by anyone other than seller or appointed by manufacturer and seller are not covered in this warranty. Manufacturer will not be held liable for any loeese due to neglectful operation. Furthermore, this Warranty does not cover damaged caused by natural disasters, such as earthquakes, hurricanes, tornadoes, floods, lightning, fires, etc.

Upon the expiration of this warranty all such liability will terminate. No other warranties are expressed or implied.

Keep the original sales receipts. Proof of purchse is required to obtain warranty services. Prior written approval and a return authorization unber must be obtained and accepted for repair or replacement only. Returns must be shipped prepaid. Collect shipment or shipment without a return authorization number will not be accepted.

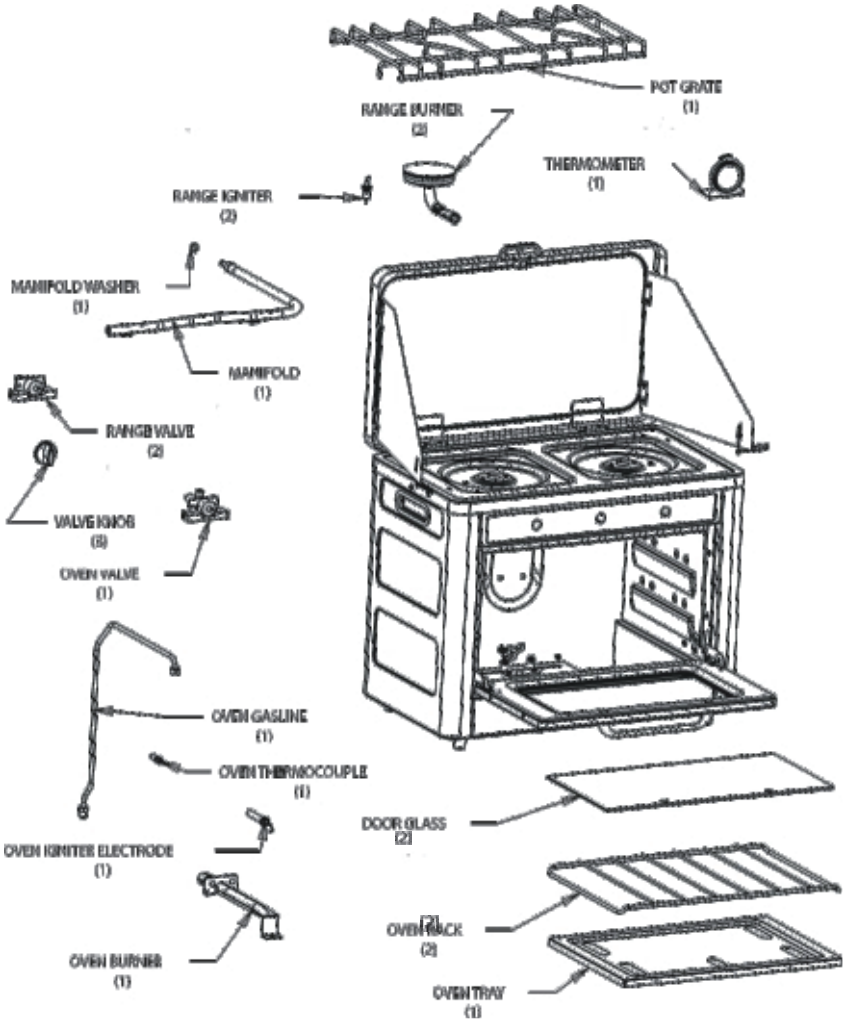

IMPORTER:
THERMOGATZ S.P.S.A.
THESSALONIKI
www.thermogatz.gr